RevNo	Revision note	Date	Signature	Checked

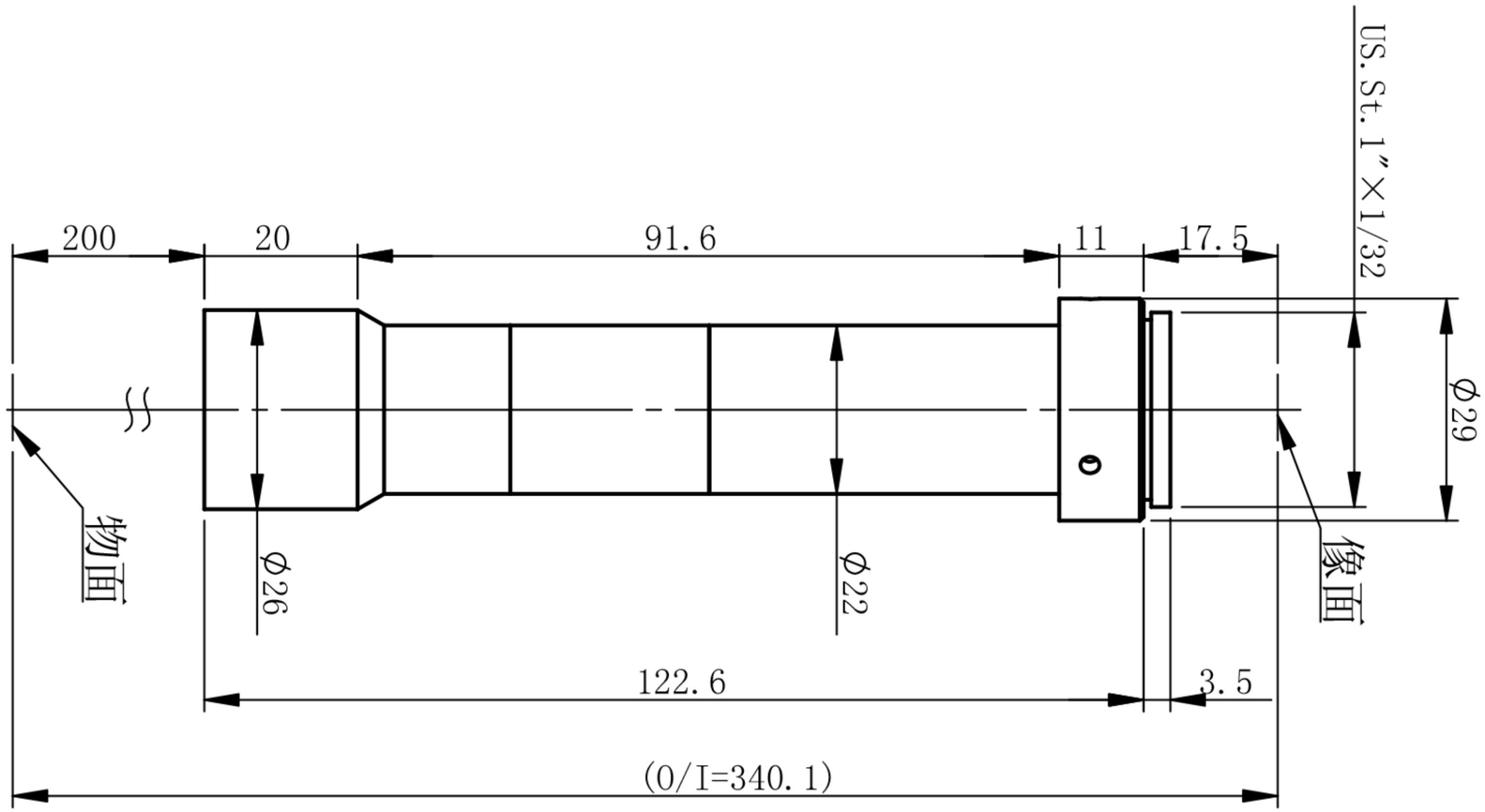

OT-SR20X200-N-2M-CR

主要参数								测量范围		深圳市双翌光电科技有限公司
光学结构	物方远心	像方视野	Φ8mm	景深	0.68mm	像方MTF	>0.3@351p/mm	1/2’	6.4×4.8　3.2×2.4mm	双翌 SHUANGYI
倍率	2	工作距离	200mm±3%	光圈	F29.2	光学畸变	<0.033%	1/3’	4.8×3.6　2.4×1.8mm	
物方视野	Φ4mm	远心度	<0.2°	分辨力	9.4μm					