RevNo	Revision note	Date	Signature	Checked

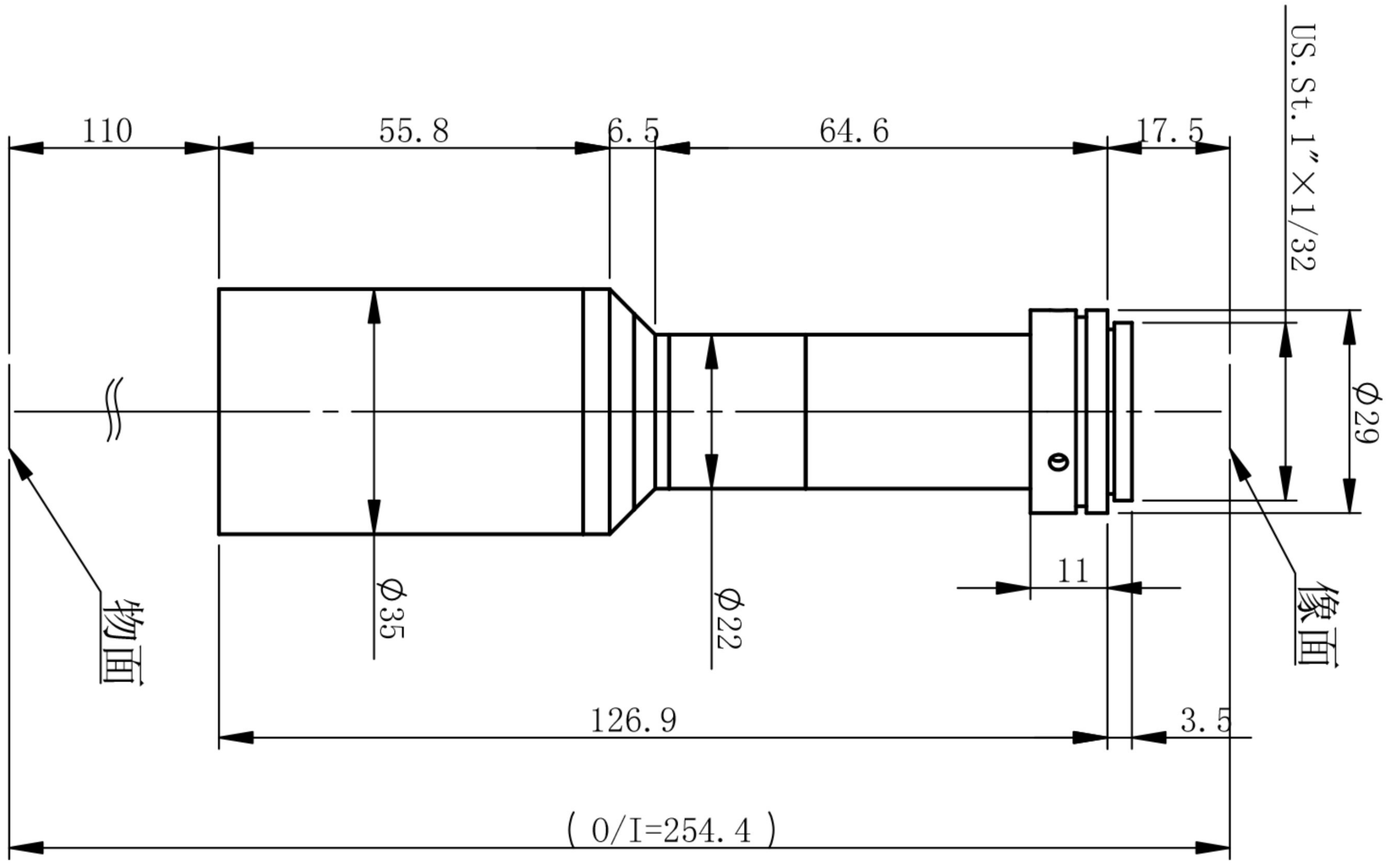

OT-HR05X110-N-5M-CR

主要参数								测量范围		深圳市双翌光电科技有限公司
光学结构	双远心	像方视野	Φ11mm	景深	4.3mm	像方MTF	>0.3@1101p/mm	2/3’	8.45×7.07　16.9×14.1mm	双翌 SHUANGYI
倍率	0.5	工作距离	110mm±3%	光圈	F9.6	光学畸变	<0.11%	1/2’	6.4×4.8　12.8×9.6mm	
物方视野	Φ22mm	远心度	<0.06°	分辨力	12.7μm			1/3’	4.8×3.6　9.6×7.2mm	